Thermo Alliance

thermoalliance.com.ua

АВТОМАТИЧНИЙ ГАЗОВИЙ ПРОТОЧНИЙ ВОДОНАГРІВАЧ

керівництво з експлуатації та монтажу

гарантійні зобов'язання

З відкритою камерою згоряння

JSD20-10CR
JSD20-10CL
JSD20-10GA (море)
JSD20-10GC (гори)
JSD20-10GD (чорна)
JSD20-10GE (біла)
JSD20-10QB
JSD20-10N-QB

З закритою камерою згоряння

JSG20-10ETPI8 SILVER

SANDI SERVICE:

0 800 21-02-47
support@sandiservice.com

thermoalliance-ukraine.com.ua

thermoalliance-ukraine.com.ua

ЗМІСТ

ЗАГАЛЬНІ ПОЛОЖЕННЯ **5**

СИМВОЛИ, ЩО ЗАСТОСОВУЮТЬСЯ В ІНСТРУКЦІЇ **5**

ПРАВИЛА ТЕХНІКИ БЕЗПЕКИ **6**

I.I. Декларації відповідності до існуючих норм 7

I.2. Комплектація 7

I.3. Загальний опис конструкції 7

I. ТЕХНІЧНІ ХАРАКТЕРИСТИКИ **7**

I.4. Габаритні розміри моделей JSD20-I0CR, JSD20-I0CL, JSD20-I0GA, JSD20-I0GC, JSD20-I0GD, JSD20-I0GE I4

I.4. Габаритні розміри моделей JSD20-I0QB, JSD20-I0N-QB I5

I.4. Габаритні розміри моделі JSG20-I0ETPI8 ..... I6

I.5. Патрубки під'єднання I7

I.6. Особливості експлуатації I9

I.7. Технічні характеристики 20

2. ІНСТАЛЯЦІЯ **22**

2.I. Місце встановлення апарату 22

2.2. Монтаж пристрою 23

2.3. Під'єднання до водопроводу 25

2.4. Під'єднання до мережі газопостачання 26

3. ЕКСПЛУАТАЦІЯ **27**

3.I. Підготовка до експлуатації 27

4. ТЕХНІЧНЕ ОБСЛУГОВУВАННЯ **28**

4.2. Запуск після технічного обслуговування 28

4.I. Планове технічне обслуговування 28

4.3. Видалення води 28

5. МОЖЛИВІ НЕСПРАВНОСТІ **29**

6. ГАРАНТІЙНІ ЗОБОВ'ЯЗАННЯ **3I**

thermoalliance-ukraine.com.ua

ЗАГАЛЬНІ ПОЛОЖЕННЯ

Дякуємо за те, що придбали наш газовий водонагрівач. Газові проточні водонагрівачі Thermo Alliance виробляються на сучасному обладнанні висококваліфікованими спеціалістами та відповідають усім вимогам міжнародних та українських стандартів.
Ви придбали газовий прилад, який при недбалому використанні становить потенційну небезпеку для здоров'я. Наполегливо рекомендуємо Вам перед початком експлуатації уважно ознайомитись з цим керівництвом з експлуатації.
Встановлення апарату може виконувати тільки спеціалізоване підприємство, яке має усі необхідні дозволи згідно чинного законодавства України.

Відомості про виробника:
GUANGDONG VANWARD NEW ELECTRIC CO., LTD.
Add: No.13, Jianye Mid-Road, Shunde High-Tech Industry Development Zone, Ronggui, Shunde, Foshan, Guangdong, China

СИМВОЛИ, ЩО ЗАСТОСОВУЮТЬСЯ В ІНСТРУКЦІЇ

Примітка: Цим символом відмічені вказівки для спеціаліста АСЦ

Примітка: Цим символом відмічені найбільш важливі вказівки

Увага: при недотримання цих умов може виникнути небезпека для життя і здоров'я людей, або є вірогідність пошкодження устаткування.

ПРАВИЛА ТЕХНІКИ БЕЗПЕКИ

При виникненні запаху газу:

- **Закрийте запірний кран подачі газу на газовій трубі;**
- **Відчиніть вікна в приміщенні;**
- **Не користуйтесь будь-якими електричними вимикачами;**
- **Загасіть відкритий вогонь;**
- **Не користуйтесь телефоном у приміщенні;**
- **Зателефонуйте з іншого приміщення у відповідальну газову установу та Авторизований сервісний центр (далі АСЦ).**

Поблизу водонагрівача категорично забороняється складування, зберігання і використання вибухонебезпечних те легкозаймистих матеріалів і рідин (папір, розчинники, фарби тощо).
Якщо димохідна труба забилася або має витік димових газів у приміщення, не використовуйте водонагрівач.
Категорично заборонено використовувати водонагрівач без під'єднання до димоходу.
В іншому випадку це може призвести до отруєння чадним газом (CO).
Використовувати можна тільки той газ, який вказаний на табличці нагрівача. Якщо використовується інший газ, то це може призвести до ненормального горіння, отруєння чадним газом, пожежі і пошкодження приладу. Проточні водонагрівачі Thermo Alliance можуть працювати на зрідженому природному газі, але потрібно виконати переналаштування та заміну форсунок на відповідний тип газу. Переналаштування на інший тип газу може виконувати тільки представник авторизованого сервісного центру. Закрита димохідна труба може привести до отруєння чадним газом, пожежі і може пошкодити прилад.
Викид димових газів всередині будинку може привести до отруєння чадним газом, пожежі або ненормального горіння.
Необхідну температуру води треба виставляти за допомогою регуляторів газ/вода. Перед тим як направити воду на тіло, перевірте її температуру щоб уникнути термічного опіку.
Під час використання водонагрівача або одразу після вимкнення не торкайтеся димохідної труби. Дотик до димохідної труби може стати причиною сильного опіку.
Гаряча вода з водонагрівача не може бути використана для пиття та приготування їжі. Прилад не може бути використаний окрім як за своїм прямим призначенням – нагрівання води для санітарних потреб. Використання приладу не за призначенням може завдати шкоди здоров'ю або зіпсувати прилад.
Заборонено встановлювати водонагрівач над плитою. Висока температура та випари від кухонної плити можуть пошкодити прилад та призвести до його загоряння.
Якщо прилад планується не використовувати тривалий час, будь ласка, закрийте газовий кран і злийте воду з нього. Це попередить витік газу і розморожування теплообмінника водонагрівача.
Для запобігання замерзанню води у водонагрівачах у приміщеннях, де є небезпека зниження температури нижче 0 °C, потрібно повністю злити воду з водонагрівача.
Прилад не може бути встановлений на відкритому повітрі. Встановлення на відкритому повітрі може пошкодити прилад і спричинити його вихід з ладу, включно з загорянням і вибухом унаслідок впливу чинників з навколишнього середовища.

1. ТЕХНІЧНІ ХАРАКТЕРИСТИКИ

1.1. Декларації відповідності до існуючих норм

Газові проточні водонагрівачі Thermo Alliance відповідають вимогам наступних нормативних документів:
ДСТУ EN 26:2006, ДСТУ IEC 60335-1:2004, ДСТУ EN 55014-1:2014, ДСТУ CISPR 14-2:2007, ДСТУ EN 61000-3-2:2015, ДСТУ EN 61000-3-3:2015.

А також технічним регламентам (Україна):
1) Технічний регламент приладів, що працюють на газовому паливі.
2) Технічний регламент безпеки низьковольтного електричного обладнання.
3) Технічний регламент з електромагнітної сумісності.

1.2. Комплектація

Моделі JSD20-10CR, JSD20-10QB, JSD20-10CL, JSD20-10GA, JSD20-10GC, JSD20-10GD, JSD20-10GE, JSD20-10N-QB:
- Коробка – 1 шт;
- Проточний водонагрівач – 1 шт;
- Керівництво з експлуатації – 1 шт;
- Комплект кріплення – компл.

Моделі JSG20-10ETPI8
- Коробка – 1 шт;
- Проточний водонагрівач – 1 шт;
- Керівництво з експлуатації – 1 шт;
- Кріплення – 1 комплект.

1.3. Загальний опис конструкції

Загальна будова газових проточних водонагрівачів JSD20-10CR, JSD20-10CL, JSD20-10GA, JSD20-10GB, JSD20-10GC JSD20-10GD, JSD20-10GE зображена на **рис. 1.**

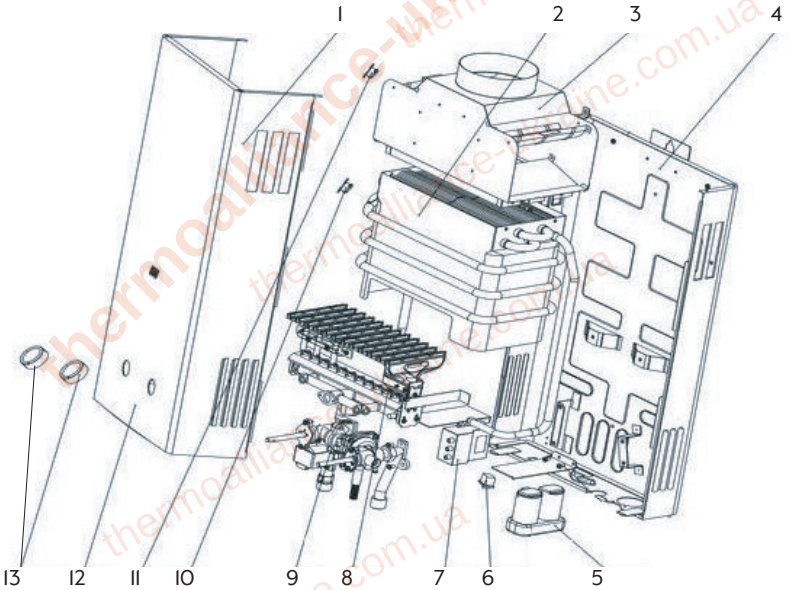

Рис. 1. Загальна будова газових проточних водонагрівачів JSD20-10CR, JSD20-10CL, JSD20-10GA, JSD20-10GC, JSD20-10GD, JSD20-10GE:

1 – передня панель; 2 – теплообмінник; 3 – димохідна коробка; 4 – задня панель; 5 – контейнер для елементів живлення; 6 - вимикач; 7 – електронний блок; 8 – газовий пальник; 9 – латунний гідравлічний блок з газовим клапаном; 10 – запобіжний термостат; 11 – датчик температури димових газів; 12 – електронний дисплей; 13 – регулятори витрати води та газу.

Загальна будова газових проточних водонагрівачів JSD20-10QB зображена на рис. 2.

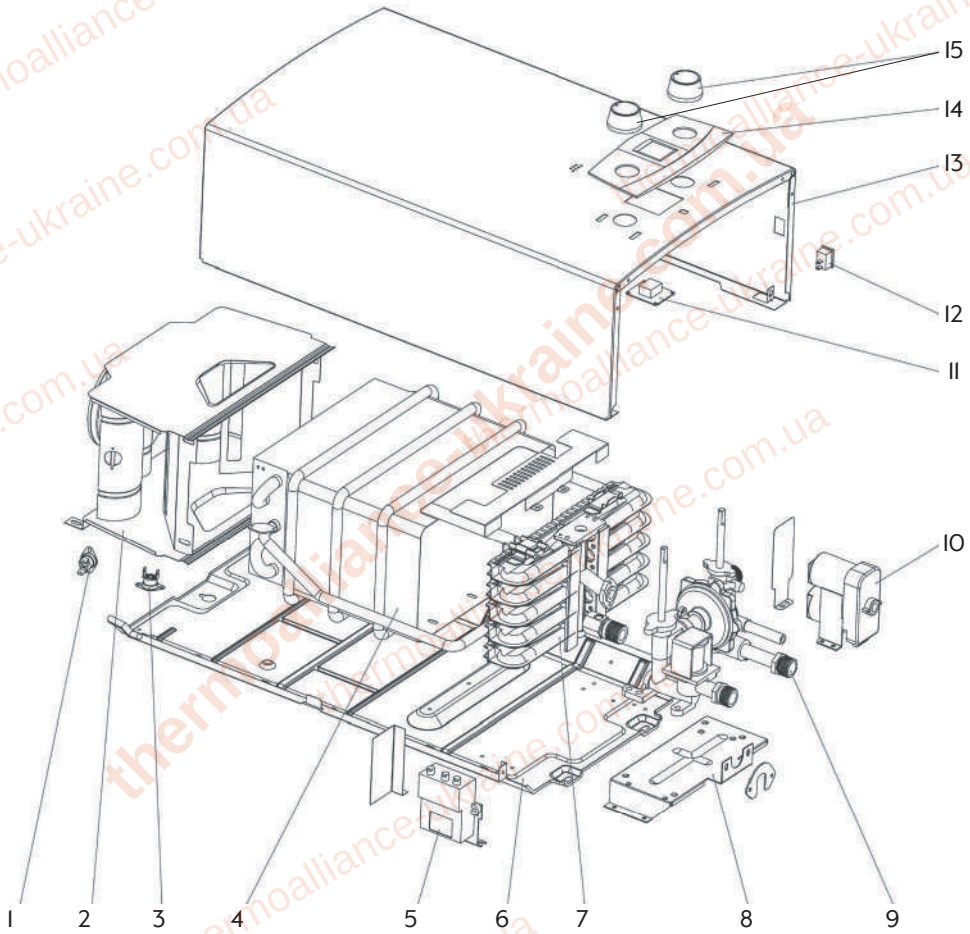

Рис. 2. Загальна будова газових проточних водонагрівачів JSD20-10QB:

1 – датчик температури димових газів; 2 – димохідна коробка; 3 – датчик температури; 4 – теплообмінник; 5 – електронний блок; 6 – задня панель; 7 – газовий пальник; 8 – кронштейн; 9 – латунний гідравлічний блок з газовим клапаном; 10 – контейнер для елементів живлення; 11 – дисплей; 12 – вимикач; 13 – передня панель; 14 – пластикова панель; 15 - регулятори витрати води і газу.

Загальна будова газових проточних водонагрівачів JSD20-10N-QB зображена на рис. 3

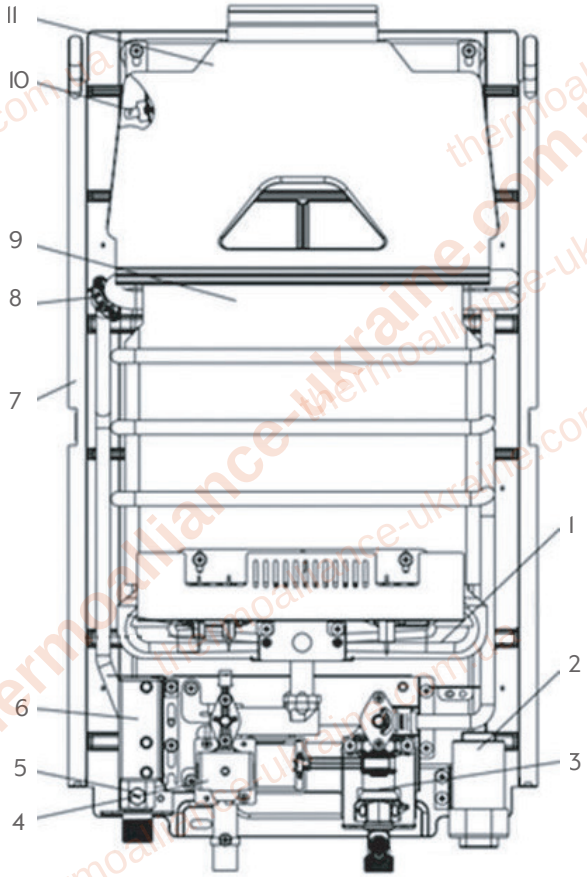

Рис. 3. Загальна будова газових проточних водонагрівачів JSD20-10N-QB:

1 – газовий пальник; 2 – контейнер для елементів живлення; 3 – гідравлічний блок входу холодної води; 4 – газовий клапан; 5 – датчик температури гарячої води; 6 – блок розпалювання; 7 – задня панель; 8 – датчик перегріву води; 9 – теплообмінник; 10 – датчик температури димових газів; 11 – димохідна коробка.

Загальна будова газових проточних водонагрівачів JSG20-10ETPI8 зображена на рис. 4.

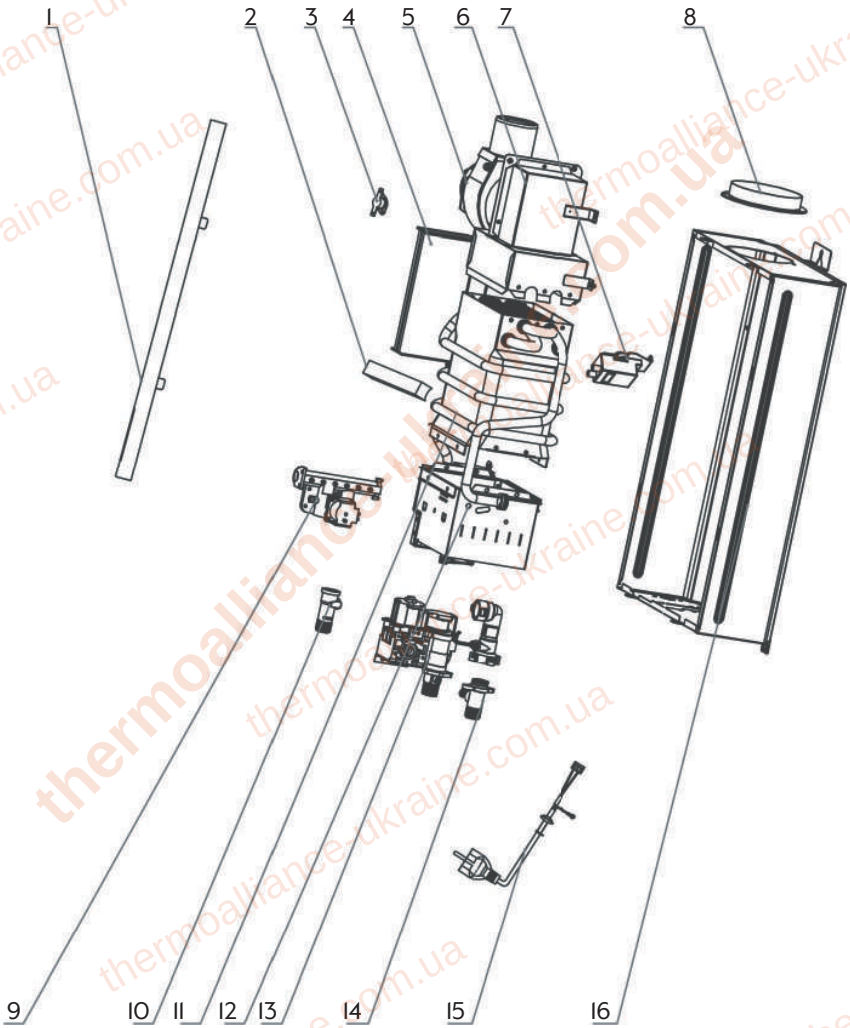

Рис. 4. Загальна будова газових проточних водонагрівачів JSG20-10ETPI8:

1 – передня панель; 2 – керамічний нагрівач; 3 – датчик температури; 4 – плата керування; 5 – вентилятор; 6 – димохідна коробка; 7 – трансформатор розпалу; 8 – фланець димоходу; 9 – газовий колектор; 10 – патрубок виходу гарячої води; 11 – теплообмінник; 12 – газовий пальник; 13 – кран регулювання витрати води; 14 – патрубок входу холодної води; 15 – електричний кабель; 16 – задня панель.

Принцип роботи моделей JSD20-10CR, JSD20-10QB, JSD20-10N-QB, JSD20-10CL, JSD20-10GA, JSD20-10GB, JSD20-10GC, JSD20-10GD, JSD20-10GE

При відкритті крану гарячої води спрацьовує датчик протоку, відкривається газовий клапан і подається напруга на електрод розпалювання. Живлення електроенергією забезпечується за допомогою двох батарейок (типу D, 1,5 В). Розпалюється пальник та починає підігрівати воду в теплообміннику. Гаряча вода надходить з відповідного патрубку.
Температура води налаштовується за допомогою регуляторів витрати вода/газ (рекомендується витрату води знижувати лише тоді, коли регулювання витрати газу не дає бажаного результату). Продукти згоряння видаляються за допомогою природної тяги в димоході.

Примітка! Повітря для горіння газові проточні водонагрівачі JSD20-10CR, JSD20-10QB, JSD20-10N-QB, JSD20-10CL, JSD20-10GA, JSD20-10GB, JSD20-10GC, JSD20-10GD, JSD20-10GE беруть з приміщення де вони встановлені, тому для нормальної роботи приладу необхідно організувати приточну вентиляцію з мінімальним перерізом вікна 130 см^2.

Для захисту водонагрівача від перегріву на виході з теплообмінника встановлений запобіжний термостат, який спрацьовує при температурі води вище за 75°С. В цьому випадку перекривається газовий клапан та пальник перестає нагрівати воду у теплообміннику. Для контролю викиду продуктів згоряння встановлений датчик температури димових газів в димохідній коробці. Якщо щось перешкоджає нормальному викиду продуктів згоряння, він нагрівається та закриває газовий клапан проточного водонагрівача.
В процесі роботи постійно контролюється наявність полум'я в газовій камері за допомогою електроду іонізації. При зникненні полум'я закривається газовий клапан водонагрівача.

Увага! У разі недостатньої тяги в димоході газовий проточний водонагрівач буде часто вимикатися. Таке явище є наслідком спрацьовування системи захисту. В такому випадку необхідно відновити тягу в димоході.

ПРИНЦИП РОБОТИ МОДЕЛІ JSG20-10ETPI8:

При відкритті крана гарячої води спрацьовує датчик протоку, вмикається вентилятор, відкривається газовий клапан і подається напруга на електрод розпалювання. Живлення електроенергією забезпечується за допомогою кабелю з мережі 220 В / 50 Гц. Розпалюється пальник та починає підігрівати воду в теплообміннику. Гаряча вода надходить зі штуцеру зліва. Всі налаштування забезпечуються за допомогою панелі керування.

Панель керування

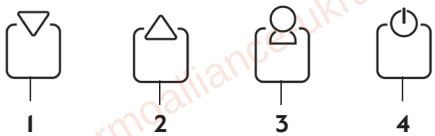

1. Кнопка налаштування температури води.
2. Кнопка налаштування температури води.
3. Кнопка вибору та налаштування температурного режиму.
4. Кнопка живлення.

Інтерфейс дисплея

Налаштування проточного водонагрівача JSG20-10ETPI8:

1) **Налаштування температури.** Діапазон налаштування температури – 35 ÷ 65 °C. Натисканням кнопок ▲ та ▼підвищують або знижують температуру води на виході з водонагрівача. Якщо натиснути один раз на кнопку, то змінюється один рівень нагріву:

від 35 до 48 °C – один рівень дорівнює 1 °C;
від 48 до 50 °C – один рівень дорівнює 2 °C;
від 50 до 65 °C – один рівень дорівнює 5 °C.

2) **Попереднє налаштування температури.**
Є можливість налаштування трьох температурних режимів роботи водонагрівача: для дітей, для дорослих та для літніх людей.

Налаштування:
Натисніть один раз кнопку коли водонагрівач увімкнений і на дисплеї з'явиться налаштована температура для дітей. За допомогою кнопок ▲ та ▼ налаштуйте бажану температуру.
Натисніть кнопку ще раз і на дисплеї з'явиться налаштована температура для дорослих.
За допомогою кнопок ▲ та ▼ налаштуйте бажану температуру.
Натисніть кнопку ще раз і на дисплеї з'явиться налаштована температура для літніх людей. За допомогою кнопок ▲ та ▼ налаштуйте бажану температуру.
Натисніть кнопку ще раз або зачекайте 5 секунд і налаштування збережуться і водонагрівач вийде з функції попереднього налаштування температури.

Налаштування газового турбованого водонагрівача JSG20-10ETPI8:

Для входу в меню налаштувань затисніть кнопки , одночасно на 2-4 секунди.
За допомогою кнопок або можна переміщуватися по параметрам, які мають такі значення:
«**L**» — параметр налаштування номінальної витрати води (заводське значення - 10);
«**q**» — тип газу, який використовується:
12 — природний (NG),
20 — скраплений (LPG).
«**F**» — параметр моделі водонагрівача (заводське значення — 00).
«**26**» — параметр налаштування значення мінімального і максимального тиску газу.
Для перегляду/зміни параметрів налаштування необхідно на бажаному параметрі натиснути кнопку , для зміни значень параметру використовуються кнопки , . Для збереження зміннених параметрів або виходу без зміни, треба натуснути кнопку .

Для налаштування параметрів тиску газу необхідно зняти лицьову панель і під'єднати до газового клапану за допомогою силіконового шлангу діфманометр (U-подібний манометр).
Зробити вхід у параметр «**26**».
Спочатку проводиться налаштування максимального тиску газу (параметр PH, або символ) за допомогою кнопок , , встановити бажане значення, згідно показань діфманометра. Натисканням кнопки , переходимо до параметру мінімального тиску газу перед пальником (параметр PL, або символ).

Сервісні налаштування (описані вище) може виконувати тільки фахівець сервісного центру. Невірні налаштування можуть призвести до некоректної роботі водонагрівача!

Значення параметрів налаштувань газу		
Тип газу	Тиск газу, Па	
	PL	PH
NG	230 ± 20	1050 ± 20
LPG	250 ± 20	1550 ± 20

Примітка! Проточні водонарівачі JSG20-10ETPI8 обладнано системою захисту від розмороження. На теплообміннику встановлені два нагрівальних елементи, які автоматично вмикаються при зниженні температури води до 8 °C. **Функція захисту від замерзання працює тільки тоді, коли водонагрівач під'єднаний до електричної мережі.**

thermoalliance-ukraine.com.ua

1.4. Габаритні розміри моделей JSD20-10CR, JSD20-10CL, JSD20-10GA, JSD20-10GC, JSD20-10GD, JSD20-10GE

1 – передня панель; 2 – задня панель; 3 – регулятори витрати газу; 4 – регулятори витрати води.

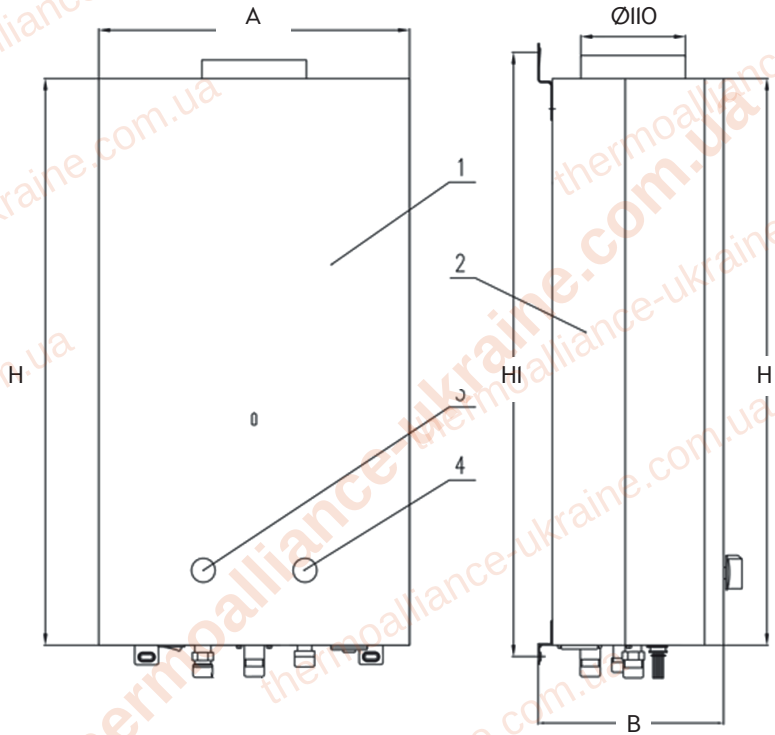

	JSD20-10CR	JSD20-10CL	JSD20-10GA	JSD20-10GC	JSD20-10GD	JSD20-10GE
A	327	332	327	327	327	327
B	193,5	159	197,5	197,5	197,5	197,5
H	590	498	590	590	590	590
HI	637,5	530	637,5	637,5	637,5	637,5

Для регулювання температури гарячої води:
Відкрийте кран гарячої води. Налаштуйте бажану температуру гарячої води за допомогою ручки регулювання потужності пальника 3.
Якщо вода занадто холодна при максимальному положенні ручки 3, відрегулюйте потік води за допомогою ручки 4.
Дисплей під час роботи пальника показує актуальну температуру води на виході з водонагрівача.

1.4. Габаритні розміри моделей JSD20-10QB, JSD20-10N-QB

1 – передня панель; 2 – задня панель; 3 – регулятор витрати газу; 4 – дисплей; 5 – регулятор витрати води.

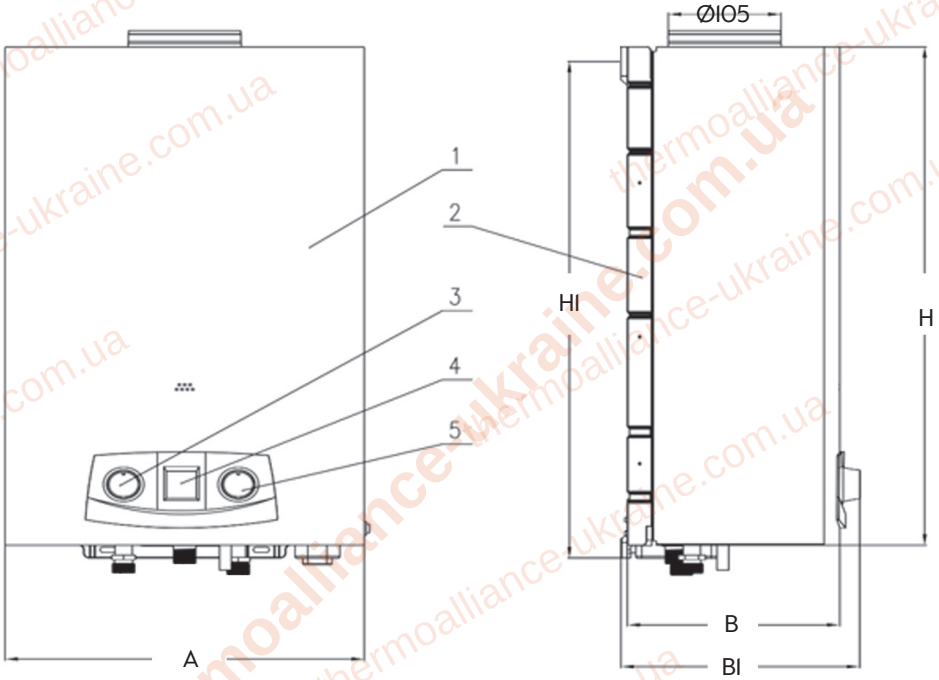

	JSD20-10QB	JSD20-10N-QB
A	335	335
B	230	200
B1	255	225
H	602	550
H1	541,5	541,5

Для регулювання температури гарячої води:
Відкрийте кран гарячої води. За допомогою ручки регулювання потужності пальника 3, налаштуйте бажану температуру гарячої води.
Якщо вода занадто холодна при максимальному положенні ручки 3, відрегулюйте потік води за допомогою ручки 5. Дисплей 4 під час роботи пальника показує актуальну температуру води на виході з водонагрівача.

1.4. Габаритні розміри моделі JSG20-10ETPI8

1 – кожух; 2 – бокова корпусна панель; 3 – дисплей; 4 – панель регулювання; 5 – увімк./вимк.; 6 – кран регулювання витрати води.

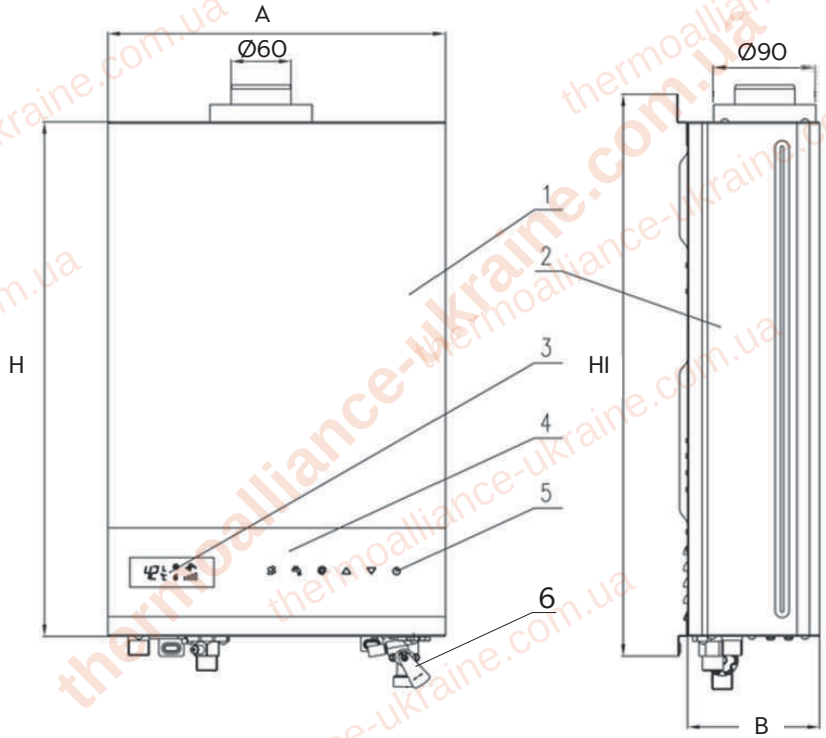

Для регулювання температури гарячої води: Натисніть кнопку живлення. На дисплеї висвітяться символи та попередньо задана температура. Відкрийте кран гарячої води. На панелі регулювання налаштуйте бажану температуру гарячої води. Доступне регулювання температури води від 35 °C до 65 °C. Якщо при максимальній заданій температурі вода тече холодною, відрегулюйте кран на вход до водонагрівача 6.

	JSG20-10ETPI8
A	*337*
B	*143*
H	*522*
H1	*552*

thermoalliance-ukraine.com.ua

1.5. Патрубки під'єднання

Патрубки під'єднання холодної води, газопостачання та виходу гарячої води мають зовнішню різьбу 1/2 ".

Примітка! Патрубки водопостачання виготовлені з латуні (жовто- золотистий колір).

Патрубок газопостачання виготовлений з силуміну (срібластого коліру) і може мати штуцер для виміру тиску газу (штуцер є не у всіх моделей).

Примітка! Знизу корпусу, в місці виходу патрубків з корпусу водонагрівача є написи, що вказують на призначення патрубка.

Розміщення патрубків у газових водонагрівачів:

JSD20-10CL

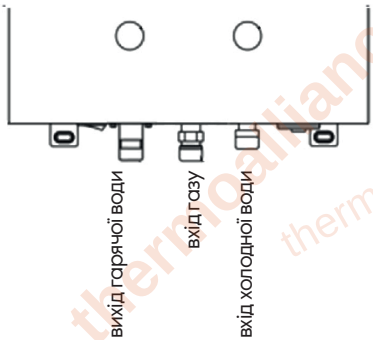

JSD20-10CR, JSD20-10GA, JSD20-10GB, JSD20-10GC, JSD20-10GD, JSD20-10GE

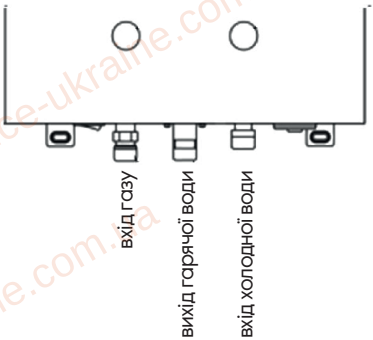

JSD20-10N-QB , JSD20-10QB

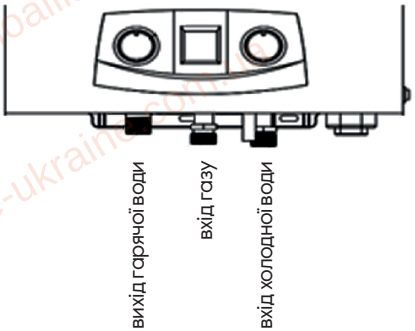

JSG20-10ETPI8

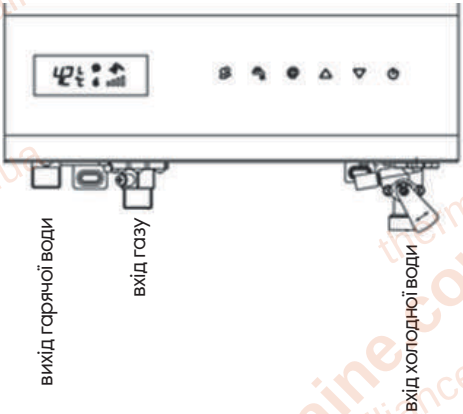

thermoalliance-ukraine.com.ua

1.6. Особливості експлуатації

Гаряча вода

Після виконання монтажа та під'єднання систем водо- та газопостачання необхідно перевірити щільність усіх гідравлічних та газових з'єднань. Як тільки буде відкрито кран гарячої води, через газо-водяний блок піде потік холодної сантехнічної води і це призведе до спрацювання мікроперемикача протоку води, що знаходиться в блоці, сигнал від мікроперемикача протоку надходить до плати керування. Внаслідок сигналу пристрій розпалу починає виробляти іскру та, одночасно, відкривається газовий клапан, запалюється пальник, електрод контролю полум'я відслідковує наявність полум'я, відбувається нагрів проточної води до температури, заданої користувачем.

Аварійне вимкнення при відсутності полум'я

Якщо пальник не розпалюється протягом встановленого часу безпеки (близько 10 секунд), відбувається автоматичне вимкнення водонагрівача. Це може трапитись внаслідок присутності повітря у газопроводі, наприклад, після довгого періоду невикористання водонагрівача. Якщо розпал не відбувся, спрацьовує пристрій безпеки.
Аналогічно водонагрівач поводиться при зникненні полум'я.
Водонагрівач із закритою камерою згорання після аварійного вимкнення активує функцію примусової вентиляції камери згорання протягом 15 секунд.

Аварійне вимкнення при перегріві теплообмінника

При перегріві теплообмінника спрацьовує термостат перегріву і газовий клапан припиняє подачу газу на пальник.

Аварійне вимкнення при незадовільному димовидаленні

Для моделей з відкритою камерою згоряння, правильність димовидалення контролюється термостатом димових газів. У разі порушення димовидалення, термостат розмикається і це призводить до блокування водонагрівача. У моделях із закритою камерою згоряння, пресостат стежить за правильним димовидалення. У разі порушення димовидалення, пресостат замикається і це приводить до блокування водонагрівача.

Перезапуск після аварійного вимкнення
Для перезапуску водонагрівача потрібно закрити і знову відкрити кран гарячої води.

Захист теплообмінника

Для захисту теплообмінника від відкладень рекомендується підтримка температури гарячої води на виході з водонагрівача не більше 40–45 °C. Для зниження температури води, що виходить з апарату, не рекомендується використовувати в змішувачі кран холодної води (додавати холодну воду), а використовувати ручки регулятори газ/вода на пристрої, тому що робота апарату на підвищених температурах приготовленої води у ньому викликає швидке утворення накипу в трубках теплообмінника.
Також не рекомендується робота апарата при мінімальній витраті води та максимальній витраті газу. В цьому випадку відбувається приготування води з максимальною температурою нагрівання. При цьому відбувається інтенсивне відкладення накипу в трубках теплообмінника.
Наслідком відкладення накипу в трубках теплообмінника є зменшення їх прохідного перерізу, що з часом призведе до зниження ефективності роботи апарату (зниження витрати гарячої води) та руйнування теплообмінника від місцевого перегріву.

Увага! Вищевикладені вимоги є обов'язковими при високому вмісті солей жорсткості в холодній воді.

1.7. Технічні характеристики

НАЙМЕНУВАННЯ	Од. вимір.	JSD20-10CR	JSD20-10CL	JSD20-10GA
1. Номінальна теплопродуктив-ність	кВт	18	18	18
2. Тип камери згоряння		відкрита	відкрита	відкрита
3. ККД, не менше	%	86		
4. Тип газу		ПГ/ЗПГ		
5. Тиск газу (мін-макс) G20, G30/G31	кПа	1,3-2,3 2,2-3,3		
6. Максимальна витрата газу	м³/год	2,1	2,1	2,1
7. Категорія		II 2H3+	II 2H3+	II 2H3+
8. Мінімальна витрата води	л/хв	5		
9. Номінальна витрата води	л/хв	10		
10. Мінімальний тиск води	МПа	0,1	0,1	0,1
11. Максимальний тиск води	МПа	1,0	1,0	1,0
12. Максимальна температура води	°C	65	65	65
13. Електроживлення		2 батареї типу D	2 батареї типу D	2 батареї типу D
14. Габаритні розміри (ГхШхВ)	мм	218x 327x663	159x 332x498	225x 335x645
15. Розміри упаковки (ГхШхВ)	мм	260x 390x750	245x 395x650	255x 390x705
16. Вага нетто	кг	9,2	6,7	11,6
17. Вага брутто	кг	10,7	7,9	13,1

thermoalliance-ukraine.com.ua

1.7. Технічні характеристики

JSD20-10GC	JSD20-10GD	JSD20-10GE	JSD20-10QB	JSD20-10N-QB	JSG20-10ETP18
18	18	18	18	18	18
відкрита	відкрита	відкрита	відкрита	відкрита	закрита
	86				
	ПГ/ЗПГ				
	1,3-2,3 2,2-3,3				
2,1	2,1	2,1	2,1	2,1	2,1
II 2H3+	II 2H3+	II 2H3+	II 2H3+	II 2H3+	II 2H3+
	5				
	10				
0,1	0,1	0,1	0,1	0,01	0,02
1,0	1,0	1,0	1,0	1,0	1,0
65	65	65	65	65	65
2 батареї типу D	2 батареї типу D	2 батареї типу D	2 батареї типу D	2 батареї типу D	220В/50ГЦ
225x 335x645	225x 335x645	225x 335x645	230x 335x602	200x 335x550	150x 340x620
255x 390x705	255x 390x705	255x 390x705	275x 405x675	270x 400x670	225x 400x705
11,6	11,6	11,6	8,8	9,1	10,1
13,1	13,1	13,1	10,4	10,7	11,8

thermoalliance-ukraine.com.ua

2. ІНСТАЛЯЦІЯ

Інсталяція, під'єднання до водопровідної, газової та електромережі, монтаж труб димовідводу та введення в експлуатацію має виконуватися виключно кваліфікованими фахівцями, що мають відповідні ліцензії.

Примітка! Перед інсталяцією зверніться до служби газопостачання, щоб отримати відповідну інформацію щодо умов під'єднання газового обладнання та вентиляції приміщення.
Встановіть газовий запірний вентиль якнайближче до водонагрівача.
Після під'єднання до мережі газопостачання необхідно перевірити щільність з'єднань.
Технічне обслуговування газових проточних водонагрівачів проводиться лише спеціалістами АСЦ.

Увага! Забороняється встановлення газового проточного водонагрівача без димоходу.

2.1. Місце встановлення апарату

Слід взяти до уваги наступне:

- Місце має відповідати вимогам нормативних документів України;
- Місце має задовільняти мінімальним відступам, які вказані на схемі нижче;
- Водонагрівач не дозволяється встановлювати в незахищеному від морозу приміщенні. Якщо з'явилась загроза зниження температури у кімнаті нижче 0 °С, слід вимкнути водонагрівач та злити воду;

Увага! Забороняється встановлення електричних розеток та прокладання кабелів в безпосередній близькості від димоходу.
Мінімальна відстань від водонагрівача до електричного обладнання має становити 400 мм.
Мінімальна відстань до легкозаймистих матеріалів має складати 150 мм.
Стіна, на яку встановлюється прилад має бути з негорючих матеріалів.

Примітка! Електрична безпека водонагрівача досягається тільки тоді, коли він правильно заземлений, згідно з чинними нормами безпеки. Рекомендується встановлення стабілізатору напруги для захисту водонагрівача від стрибків напруги. Стабілізатор має відповідати параметрам: $U_{роб.}$ – 200 +/- 10%;
час спрацьовування – 100 мс.

Увага! Будь-яка відповідальність за тілесні ушкодження людей, тварин, та пошкодження речей з причини відсутності заземлення водонагрівача і недодержання стандартів відхиляється.

Персонал, який має професійну підготовку, повинен впевнитись, що електрична мережа відповідає максимальній потужності споживання приладу, яка зазначена в паспорті, та особливо впевнитись, що переріз кабелю приладу відповідає потужності споживання апарату.

Під'єднання до системи подачі електроенергії (для моделей JSG20-10ETPI8)
Під'єднайте водонагрівач до мережі 220 В, 50 Гц.

При визначенні місця інсталяції слід враховувати такі рекомендації: максимально сховати виступаючи частини: труби, шланги тощо. Забезпечити достатній доступ для ремонтних робіт згідно відстаней, вказаних на схемі:

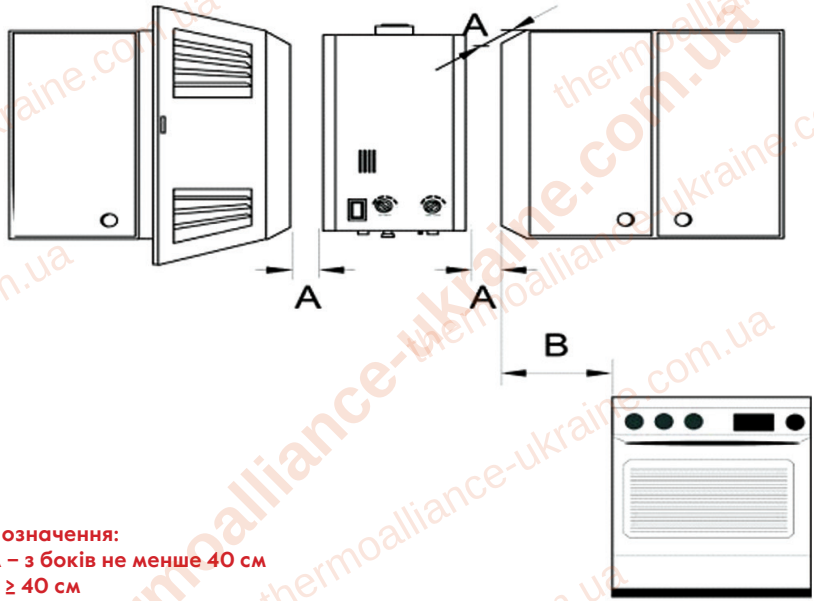

Позначення:
A – з боків не менше 40 см
B ≥ 40 см

2.2. Монтаж пристрою

Примітка! У випадку потрапляння будь-якого бруду усередину водонагрівача можливе його пошкодження!

Прочистити усі труби, щоб унеможливити потрапляння монтажного бруду всередину.

Примітка! При організації відводу продуктів згорання необхідно дотримуватись нормативних документів України, зокрема, зазначених у ДБН В.2.5-20-2001 «Газопостачання».

- Розпакувати водонагрівач;
- Переконатися у повній комплектації;
- Зняти пробки зі штуцерів газової та водяних труб;
- Зафіксувати обладнання у вертикальному положенні;
- Зробити отвір у стіні для коаксіальної труби (для моделей JSG20-10ETPI8);
- Змонтувати коаксіальну трубу на приладі (для моделей JSG20-10ETPI8);
- Під'єднати водонагрівач до стаціонарного димоходу (JSD20-10CR, JSD20-10QB, JSD20-10CL, JSD20-10GA, JSD20-10GC, JSD20-10GD, JSD20-10GE, JSD20-10N-QB) (див Рис.1., Рис.2.).

Розташування монтажних кріплень

JSD20-10CL

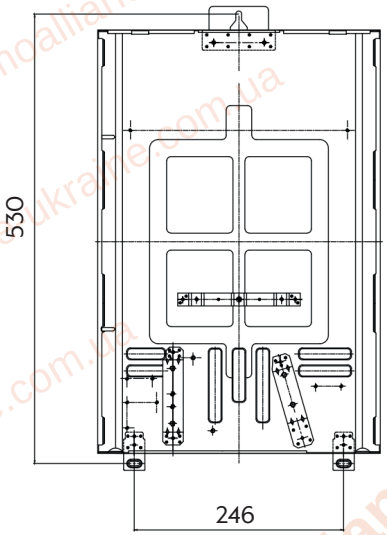

JSD20-10CR, JSD20-10GA, JSD20-10GC, JSD20-10GD, JSD20-10GE

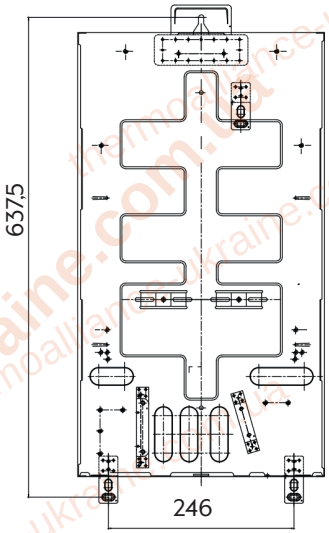

JSD20-10QB
JSD20-10N-QB

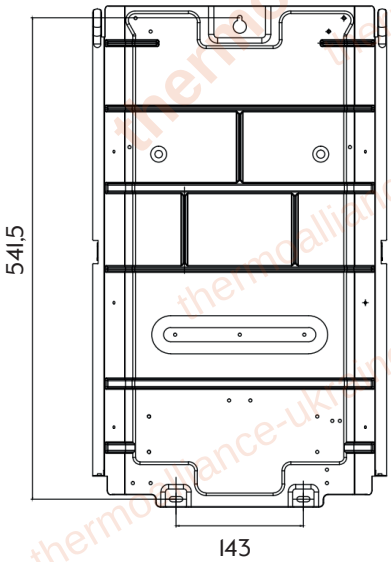

JSG20-10ETPI8

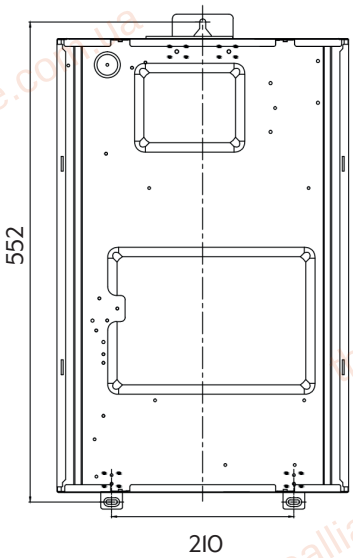

thermoalliance-ukraine.com.ua

Увага! При встановленні коаксіального димоходу слід забезпечити нахил вниз 2°. Загальна довжина димоходу не має бути більше ніж 3 м, при цьому кількість колін не має бути більше трьох.

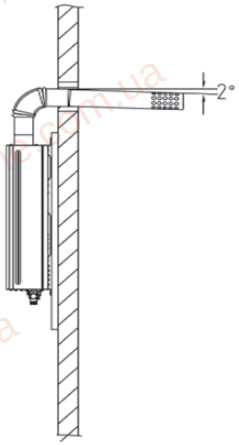

Рис.I. Встановлення коаксіального димоходу для турбованих моделей

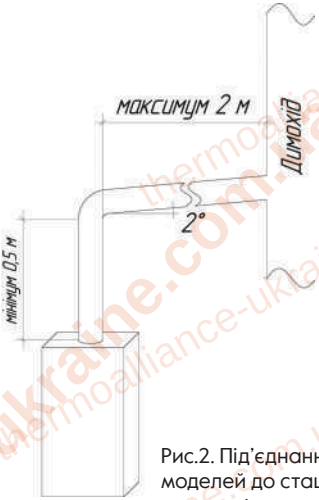

Рис.2. Під'єднання димохідних моделей до стаціонарних димоходів.

Увага! Забороняється встановлювати водонагрівач на водяні чи газові труби без закріплення на стіні.

Примітка! Для спрощення інсталяції рекомендується спочатку зробити під'єднання до водопроводу.

2.3. Під'єднання до водопроводу

- Позначити труби гарячої та холодної води, щоб їх не переплутати під час інсталяції;
- Під'єднання обладнання до труб гарячої та холодної води;
- Щоб запобігти проблемам, що виникають від раптового коливання тиску у мережі водопостачання, рекомендується встановити зворотній клапан на трубу підведення холодної води.
- Для запобігання попаданню сторонніх часток з водопроводу у водонагрівач рекомендується встановлення механічного фільтру очистки.
- Під'єднання трубопроводів холодної та гарячої води виконувати по маркуванням латунних патрубків зроблених знизу на корпусі виробу.
- У разі підвищеного вмісту солей жорсткості в холодній воді, більше 25 °ТН (I°ТН=I0 мг СаСО3/л=0,2 мг екв/л)) рекомендується проводити обробку води.

Примітка! Вихід з ладу газового водонагрівача, який стався внаслідок утворення відкладень солей жорсткісті на поверхнях теплообмінника, **НЕ Є ГАРАНТІЙНИМ ВИПАДКОМ.**

thermoalliance-ukraine.com.ua

2.4. Під'єднання до мережі газопостачання

Встановлення водонагрівача має виконувати персонал, який підготовлений до таких робіт, тому що помилка при встановленні може призвести до завдання шкоди здоровью людей, тварин, чи спричинити пошкодження речей, і у таких випадках виробник не несе відповідальності.

Необхідно перевірити:

- чистоту всіх труб для подачі газу на предмет забруднень, які можуть заважати належному функціонуванню водонагрівача;
- відповідність чинним місцевим нормам лінії подачі газу та газового під'єднання приладу;
- внутрішню та зовнішню герметичність приладу та газових з'єднань;
- діаметр труби для подачі газу має бути більшим чи таким, як переріз труби газопостачання водонагрівача;
- газ, який подається має відповідати налаштуванням водонагрівача (тип і параметри газу);
- під'єднання газової труби до водонагрівача має бути виконане до відповідного патрубку (маркування на корпусі водонагрівача та жовта бірка **GAS** на патрубку (патрубок сріблястого кольору зі штуцером (штуцер є не на всіх моделях)).
- наявність встановлення на лінії газопостачання відтинаючого крану та фільтру грубого очищення у місці під'єднання (не менше 1 м від водонагрівача) газового шлангу з основною трубою газопостачання.

Переналаштування газових проточних водонагрівачів з природного газу на зріджений природний газ (для моделі JSG20-10ETPI8)

Замінити газові форсунки на відповідний тип газу:

Тип газу	Діаметр форсунок
NG	1,66мм
LPG	1,2мм

При встановленні форсунки на збірній коллектор, на різьбу форсунки слід нанести відповідну кількість герметика, щоб уникнути витоку газу з нарізного сполучення.

Налаштувати тиск газу методом, який вказаний пункті **«Налаштування газового турбованого водонагрівача».**

Значення параметрів налаштувань газу		
Тип газу	Тиск газу, Па	
	PL	PH
NG	230 ± 20	1050 ± 20
LPG	250 ± 20	1550 ± 20

3. ЕКСПЛУАТАЦІЯ

3.1. Підготовка до експлуатації

Увага! Введення водонагрівача в експлуатацію має здійснюватися виключно кваліфікованими фахівцями. Вони мають надати користувачеві всю необхідну інформацію для правильної експлуатації обладнання.

Для введення обладнання в експлуатацію, Вам необхідно звернутися в один з авторизованих сервісних центрів для виклику відповідного фахівця. При зверненні в авторизований сервіс-ний центр Вам необхідно мати при собі цей документ.
Введення обладнання в експлуатацію має проводитися тільки при виконанні наступних умов:

- наявність гарантійних документів з заповненою першою сторінкою гарантійного талону;
- наявності у Власника обладнання усіх необхідних дозволів державних органів на встановлення системи автономного опалення;
- розміщення, монтаж та під'єднання обладнання відповідають вимогам завода-виробника і чинним нормам і правилам;
- у приміщенні не ведуться будівельні роботи, що супроводжуються виділенням пилу та бруду.

Після перевірки всіх умов для початку експлуатації, необхідно:

- **Перевірити тип газу у газопроводі та відповідність налаштувань типу газу на проточному водонагрівачі;**
- **Перевірити під'єднання до електромережі (для моделей JSG20-10ETPI8);**
- **Перевірити стан елементів живлення - батарейок** (рекомендовано використовувати у водонагрувачі лужні (алкалінові) елементи живлення – **«ALKALINE»**).
- **Відкрити газовий кран;**
- **Відкрити водяні крани.**

Увага! Введення в експлуатацію не являється гарантійним ремонтом та сплачується за рахунок споживача.

thermoalliance-ukraine.com.ua

4. ТЕХНІЧНЕ ОБСЛУГОВУВАННЯ

Технічне обслуговування має проводитись І раз на рік виключно фахівцем АСЦ. Дозволяється використовувати тільки оригінальні запчастини і приладдя.

4.1. Планове технічне обслуговування

Перевірка функціонування:
• Перевірити, що всі функціональні вузли знаходяться в робочому стані.

Теплообмінник:

- Оглянути теплообмінник. Якщо зібрався бруд: демонтувати теплообмінник, почистити камеру струмом води під тиском.
- Якщо бруд залишається, замочити забруднені частини у гарячому миючому розчині і ретельно помити.
- Здійснити монтаж теплообмінника за допомогою нових елементів з'єднання.

Пальник:

- Раз на рік необхідно оглянути пальник і при необхідності почистити;
- Якщо пальник сильно забруднений: демонтувати пальник, замочити у гарячому миючому розчині і ретельно помити.

4.2. Запуск після технічного обслуговування

- Відкрити усі крани;
- Оглянути газову арматуру;
- Перевірити димовідвідні труби;
- Перевірити щільність газових з'єднань;
- Перевірити напругу в мережі електроживлення (для моделей JSG20-10ETPI8).

4.3. Видалення води

Якщо виникла загроза зниження температури нижче 0 °C в приміщенні, де встановлений водонагрівач, слід повністю видалити воду з водонагрівача.

thermoalliance-ukraine.com.ua

5. МОЖЛИВІ НЕСПРАВНОСТІ

Під час роботи водонагрівача можливе його аварійне вимкнення. При цьому на дисплеї з'являється код помилки, за якими легко діагностувати несправність та вжити відповідних заходів.

Модель JSD20-10CR, JSD20-10QB, JSD20-10GA, JSD20-10GC, JSD20-10GD, JSD20-10GE, JSD20-10N-QB, JSD20-10CL

КОД ПОМИЛКИ	СИМПТОМ	ПРИЧИНА/УСУНЕННЯ
	Йде дим від димоходу	Пара від згоряння
	Зі змішувача не йде гаряча вода	Протікання води в магістралі
	Немає розпалу під час першого розпалу або після довгого простою	Повітря в газовому патрубку. Відкрити та закрити змішувач декілька разів
	Тече холодна вода при малій витраті	Водонагрівач починає розпал в залежності від витрати води. Збільшити витрату води
	Капає вода з запобіжного клапану	За допомогою редуктору зменшити тиск води в водопроводі
	Сторонній шум при роботі водонагрівача	Закінчується газ або його тиск занадто низький
	Змешилась витрата води через водонагрівач і з'явився сторонній шум при роботі	Накопичення накипу в трубках теплообмінника. Викликати представника АСЦ для промивки теплообмінника.
EE	1. Вийшов з ладу датчик температури 2. Перегрів води вище 90 °C	1. Замінити датчик температури 2. Вимкнути водонагрівач, почекати доти він охолоне.

Модель JSG20-10ETP18

КОД ПОМИЛКИ	СИМПТОМ	ПРИЧИНА/УСУНЕННЯ
	Йде дим від димоходу	Пара від згоряння
	Зі змішувача не йде гаряча вода	Протікання води в магістралі
	Немає розпалу під час першого розпалу або після довгого простою	Повітря в газовому патрубку. Відкрити та закрити змішувач декілька разів
	Тече холодна вода при малій витраті	Водонагрівач починає розпал в залежності від витрати води. Збільшити витрату води
	Капає вода з запобіжного клапану	За допомогою редуктору зменшити тиск води в водопроводі
	Сторонній шум при роботі водонагрівача	Закінчується газ або його тиск занадто низький
	Змешилась витрата води через водонагрівач і з'явився сторонній шум при роботі	Накопичення накипу в трубках теплообмінника. Викликати представника АСЦ для промивки теплообмінника.

КОД ПОМИЛКИ	СИМПТОМ	ПРИЧИНА/УСУНЕННЯ
E0	I. Вийшов з ладу датчик температури на вході в теплообмінник. 2. Пошкоджено контакт з датчиком температури	I. Замінити датчик температури на вході води. 2. Перевірити контакт з датчиком температури (видалити окиси)
EI	I. Недостатньо газу для розпалу. 2. Заблокована подача газу. 3. Вологий електрод іонізації, коротке замикання або проблема з контактом. 4. Відрив полум'я	I. Забезпечити необхідний тиск газу. 2. Перевірити газовий клапан. 3. Замінити датчик іонізації. Перевірити контакт. 4. Перезапустити водонагрівач
E3	Занадто високий тиск повітря або блокований вихід продуктів згоряння	Прочистити димохід
E4	I. Пошкоджено вентилятор. 2. Пошкоджено контакт з вентилятором	I. Замінити вентилятор. 2. Перевірити контакт
E5	Температура гарячої води перевищує 85 °C	Вимкнути водонагрівач, почекати доти він охолоне
E6	I. Вийшов з ладу датчик температури на виході з теплообмінника. 2. Пошкоджено контакт з датчиком температури	I. Замінити датчик температури на виході води. 2. Перевірити контакт з датчиком температури (видалити окиси)
E7	Тумблери максимального або мінімального налаштування тиску в неправильному положенні	Перемкнути тумблер в правильне положення та налаштувати мінімальний та максимальний тиск

Увага! При виникненні несправності, яка потребує втручання в конструкцію водонагрівача, зателефонуйте до спеціаліста авторизованого сервісного центру. Не намагайтесь самостійно ремонтувати водонагрівач, в іншому випадку він не буде підлягати гарантії.

thermoalliance-ukraine.com.ua

6. ГАРАНТІЙНІ ЗОБОВ'ЯЗАННЯ

Гарантійні зобов'язання дійсні тільки на території України на виріб, що придбаний виключно на території України. Перше вве дення в експлуатацію має право виконувати лише представник авторизованого сервісного центру. Перше введення в експлуатацію не являється гарантіний ремонтом та сплачується за рахунок споживача. Гарантійний термін зберігання - **6 місяців** з моменту продажу, але у будь-якому випадку не більш ніж 18 місяців з дати виготовлення. На вироби, які продані або введені в експлуатацію після гарантійного строку зберігання, гарантійні зобов'язання не розповсюджуються.

1) **Користувач має право на безкоштовне усунення недоліків**, які виникли внаслідок заводсь-кого дефекту, протягом встановленого гарантій-ного періоду згідно вимог Закону України «Про захист прав споживачів» та «Правил гарантій-ного ремонту (обслуговування) або гарантійної заміни технічно складних побутових товарів», затвердженого КМУ від 28 листопада 2023 р. № 1251

2) **Гарантійний строк експлуатації** газового проточного водонагрівача Thermo Alliance становить **12 місяців** від моменту першого запуску.

3) **Гарантійні зобов'язання діють, якщо:**

- Є в наявності товарний/касовий чек і талон на гарантійний ремонт, правильно та повністю заповнений, без слідів виправлень, з печаткою або штампом продавця;
- Перше введення пристрою в експлуатацію здійснене з дотриманням правил, що викладені в розділі «Інсталяція» та «Експлуатація».

4) **Гарантія не поширюється на несправності,** які виникли внаслідок:

- Неправильного встановлення та використання приладу, якщо воно не відповідає інструкції з експлуатації;
- Виконання ремонту і переробок особою, яка не має на це належних повноважень;
- Забруднення газу, води та повітря;
- Зменшення/збільшення тиску газу або його відсутність;
- Наналежної тяги в димоході та конденсації водяної пари у димоході;
- Замороження теплообмінника внаслідок неправильного встановлення приладу або неправильного під'єднання до димоходу;
- Дефектів устаткування, до якого під'єднано прилад;
- Встановлення на обладнання неоригінальних запчастин;
- Експлуатації приладу в непристосованому приміщенні, кліматичному або іншому впливі;
- При інших пошкодженнях, які виникли не з провини виробника;
- При використанні непідготовленної води (більше 25 °ТН) гарантія на теплообмінник може бути наданна тільки після ретельного огляду і при відсутності накипу у трубках.

5) **Гарантія не поширюється** на частини пристрою, які легко пошкодити: скло, пластмаса тощо.

6) **У разі потреби ремонту приладу**, користувач повинен зателефонувати до авторизованого сервісного центру з ремонту продукції Thermo Alliance.

Перелік сервісних центрів можна знайти на сайті: **thermoalliance.com.ua**

або зателефонуйте за номером телефону:

0 800 210 247.

7) **У випадку, коли гарантійний ремонт приладу з технічних причин неможливий**, сервісний центр видає користувачеві відповідний акт. На його підставі користувач самостійно вирішує з організацією-продавцем питання заміни приладу або повернення його вартості.

8) **Гарантійний строк на замінені вузли та частини складає 6 (шість) місяців** за умови виконання робіт персоналом сервісного центру або його партнерів. Внаслідок ремонту/заміни вузлів та запасних частин гарантійний термін на прилад в цілому не поновлюється.

9) **Виробник не несе ніяких інших зобов'язань чи відповідальності**, окрім тих, які зазначені в цих «Гарантійних зобов'язаннях».

Увага! Введення в експлуатацію, ТО, післягарантійний ремонт приводиться за рахунок власника обладнання.

thermoalliance-ukraine.com.ua

Екземпляр споживача

ГАРАНТІЙНИЙ ТАЛОН ВВЕДЕННЯ В ЕКСПЛУАТАЦІЮ

Серійний номер № ☐☐☐☐☐☐☐☐☐☐☐☐☐☐☐

Модель обладнання ☐☐☐☐☐☐☐☐☐☐☐☐☐

Продавець.....
Дата продажу ☐☐ / ☐☐ /
Телефон.....

Підпис.....
Печатка продавця
М.П.

Монтажна організація.....
Дата пуску ☐☐ / ☐☐ /
Телефон.....

Підпис
Печатка М.П.

Введення в експлуатацію виконано.....
Код СЦ ☐☐☐ П.І.Б представника СЦ .....

№ пломби ☐☐☐☐☐☐☐☐ Підпис..... Печатка представника СЦ М.П.

П.І.Б власника .....
Обл..... Місто..... Вулиця .....
Буд..... Кв..... Тел .....

Технічний звіт виконаних пусконалагоджувальних робіт

Мною, представником СЦ (П.І.Б).....
виконані такі технологічні операції щодо введення в експлуатацію
обладнання.....

Дані про встановлення:

Тиск подачі газу – прилад не працює (мбар).....
Тиск перед форсунками при макс. потужності (мбар).....
Тиск подачі газу при макс. потужності (мбар).....
Тиск перед форсунками при мін. потужності (мбар).....

Додаткові відомості при введенні в експлуатацію:

Наявність фільтру в системі водопостачання ☐
Наявність газового фільтру ☐
Наявність стабілізатора (реле) напруги ☐
Наявність засобів заземлення ☐
Напруга в системі електрообладнання ☐

Вид газу: природний ☐ зріджений ☐

Пуск в експлуатацію відбувся. Власник ознайомлений з умовами та вимогами експлуатації та умовами гарантії. Інструктаж абонента з правил користування газовим приладом, що встановлений, проведено.
Сторони претензій одна до одної не мають, що підтверджують підписами
П.І.Б. та підпис власника.....
П.І.Б., підпис та печатка представника СЦ.....

thermoalliance-ukraine.com.ua

thermoalliance-ukraine.com.ua

Екземпляр сервісної організації

ГАРАНТІЙНИЙ ТАЛОН ВВЕДЕННЯ В ЕКСПЛУАТАЦІЮ

Серійний номер № ☐☐☐☐☐☐☐☐☐☐☐☐☐☐☐

Модель обладнання ☐☐☐☐☐☐☐☐☐☐☐☐☐☐

Продавець.....
Дата продажу ☐☐ / ☐☐ /
Телефон.....

Підпис.....
Печатка продавця
М.П.

Монтажна організація.....
Дата пуску ☐☐ / ☐☐ /
Телефон.....

Підпис
Печатка М.П.

Введення в експлуатацію виконано.....
Код СЦ ☐☐☐ П.І.Б представника СЦ .....

№ пломби ☐☐☐☐☐☐☐☐ Підпис..... Печатка представника СЦ М.П.

П.І.Б власника .....
Обл..... Місто..... Вулиця .....
Буд..... Кв..... Тел .....

Технічний звіт виконаних пусконалагоджувальних робіт

Мною, представником СЦ (П.І.Б).....
виконані такі технологічні операції щодо введення в експлуатацію
обладнання.....

Дані про встановлення:

Тиск подачі газу – прилад не працює (мбар).....
Тиск перед форсунками при макс. потужності (мбар).....
Тиск подачі газу при макс. потужності (мбар).....
Тиск перед форсунками при мін. потужності (мбар).....

Додаткові відомості при введенні в експлуатацію:

Наявність фільтру в системі водопостачання ☐
Наявність газового фільтру ☐
Наявність стабілізатора (реле) напруги ☐
Наявність засобів заземлення ☐
Напруга в системі електрообладнання ☐

Вид газу: природний ☐ зріджений ☐

Пуск в експлуатацію відбувся. Власник ознайомлений з умовами та вимогами експлуатації та умовами гарантії. Інструктаж абонента з правил користування газовим приладом, що встановлений, проведено.
Сторони претензій одна до одної не мають, що підтверджують підписами
П.І.Б. та підпис власника.....
П.І.Б., підпис та печатка представника СЦ.....

thermoalliance-ukraine.com.ua

thermoalliance-ukraine.com.ua

Екземпляр виробника чи імпортера

ГАРАНТІЙНИЙ ТАЛОН ВВЕДЕННЯ В ЕКСПЛУАТАЦІЮ

Серійний номер № ☐☐☐☐☐☐☐☐☐☐☐☐☐☐☐

Модель обладнання ☐☐☐☐☐☐☐☐☐☐☐☐☐

Продавець.....
Дата продажу ☐☐ / ☐☐ /
Телефон.....

Підпис.....
Печатка продавця
М.П.

Монтажна організація.....
Дата пуску ☐☐ / ☐☐ /
Телефон.....

Підпис
Печатка М.П.

Введення в експлуатацію виконано.....
Код СЦ ☐☐☐ П.І.Б представника СЦ .....

№ пломби ☐☐☐☐☐☐☐☐ Підпис..... Печатка представника СЦ М.П.

П.І.Б власника .....
Обл..... Місто..... Вулиця .....
Буд..... Кв..... Тел .....

Технічний звіт виконаних пусконалагоджувальних робіт

Мною, представником СЦ (П.І.Б).....
виконані такі технологічні операції щодо введення в експлуатацію
обладнання.....

Дані про встановлення:

Тиск подачі газу – прилад не працює (мбар).....
Тиск перед форсунками при макс. потужності (мбар).....
Тиск подачі газу при макс. потужності (мбар).....
Тиск перед форсунками при мін. потужності (мбар).....

Додаткові відомості при введенні в експлуатацію:

Наявність фільтру в системі водопостачання ☐
Наявність газового фільтру ☐
Наявність стабілізатора (реле) напруги ☐
Наявність засобів заземлення ☐
Напруга в системі електрообладнання ☐

Вид газу: природний ☐ зріджений ☐

Пуск в експлуатацію відбувся. Власник ознайомлений з умовами та вимогами експлуатації та умовами гарантії. Інструктаж абонента з правил користування газовим приладом, що встановлений, проведено.
Сторони претензій одна до одної не мають, що підтверджують підписами
П.І.Б. та підпис власника.....
П.І.Б., підпис та печатка представника СЦ.....

thermoalliance-ukraine.com.ua

thermoalliance-ukraine.com.ua

Екземпляр споживача

АКТ ВИКОНАННЯ ГАРАНТІЙНОГО РЕМОНТУ №1

Серійний номер № ☐☐☐☐☐☐☐☐☐☐☐☐☐☐☐

Модель обладнання ☐☐☐☐☐☐☐☐☐☐☐☐☐

Дата продажу ☐☐ ☐☐ ☐☐☐☐

П.І.Б. власника обладнання.....

Адреса встановлення обладнання: обл..... р-н.....

місто..... буд..... кв.....

Телефон власника: дом..... моб.....

Сервісний центр..... Код.....

П.І.Б. майстра СЦ.....

Телефон.....

Дата введення в експлуатацію ☐☐ ☐☐ ☐☐☐☐

Опис несправності.....

.....

.....

.....

.....

.....

Опис ремонту.....

.....

.....

.....

.....

.....

Замінена запасна частина	Серійний номер

Гарантійний ремонт обладнання відбувся. Сторони претензій одна до одної не мають, що й підтверджують підписами:

Підпис Власника..... Підпис майстра.....

thermoalliance-ukraine.com.ua

thermoalliance-ukraine.com.ua

Екземпляр сервісної організації

АКТ ВИКОНАННЯ ГАРАНТІЙНОГО РЕМОНТУ №1

Серійний номер № ☐☐☐☐☐☐☐☐☐☐☐☐☐☐☐

Модель обладнання ☐☐☐☐☐☐☐☐☐☐☐☐☐

Дата продажу ☐☐ ☐☐ ☐☐☐☐

П.І.Б. власника обладнання.....

Адреса встановлення обладнання: обл..... р-н.....

місто..... буд..... кв.....

Телефон власника: дом..... моб.....

Сервісний центр..... Код.....

П.І.Б. майстра СЦ.....

Телефон.....

Дата введення в експлуатацію ☐☐ ☐☐ ☐☐☐☐

Опис несправності.....

.....

.....

.....

.....

.....

Опис ремонту.....

.....

.....

.....

.....

.....

Замінена запасна частина	Серійний номер

Гарантійний ремонт обладнання відбувся. Сторони претензій одна до одної не мають, що й підтверджують підписами:

Підпис Власника..... Підпис майстра.....

thermoalliance-ukraine.com.ua

thermoalliance-ukraine.com.ua

Екземпляр виробника чи імпортера

АКТ ВИКОНАННЯ ГАРАНТІЙНОГО РЕМОНТУ №1

Серійний номер № ☐☐☐☐☐☐☐☐☐☐☐☐☐☐☐☐

Модель обладнання ☐☐☐☐☐☐☐☐☐☐☐☐☐☐

Дата продажу ☐☐ ☐☐ ☐☐☐☐

П.І.Б. власника обладнання.....

Адреса встановлення обладнання: обл..... р-н.....

місто..... буд..... кв.....

Телефон власника: дом..... моб.....

Сервісний центр..... Код.....

П.І.Б. майстра СЦ.....

Телефон.....

Дата введення в експлуатацію ☐☐ ☐☐ ☐☐☐☐

Опис несправності.....

.....

.....

.....

.....

.....

Опис ремонту.....

.....

.....

.....

.....

.....

Замінена запасна частина	Серійний номер

Гарантійний ремонт обладнання відбувся. Сторони претензій одна до одної не мають, що й підтверджують підписами:

Підпис Власника..... Підпис майстра.....

thermoalliance-ukraine.com.ua

thermoalliance-ukraine.com.ua

Екземпляр споживача

АКТ ВИКОНАННЯ ГАРАНТІЙНОГО РЕМОНТУ №2

Серійний номер № ☐☐☐☐☐☐☐☐☐☐☐☐☐☐☐

Модель обладнання ☐☐☐☐☐☐☐☐☐☐☐☐☐

Дата продажу ☐☐ ☐☐ ☐☐☐☐

П.І.Б. власника обладнання.....

Адреса встановлення обладнання: обл..... р-н.....

місто..... буд..... кв.....

Телефон власника: дом..... моб.....

Сервісний центр..... Код.....

П.І.Б. майстра СЦ.....

Телефон.....

Дата введення в експлуатацію ☐☐ ☐☐ ☐☐☐☐

Опис несправності.....

.....

.....

.....

.....

.....

Опис ремонту.....

.....

.....

.....

.....

.....

Замінена запасна частина	Серійний номер

Гарантійний ремонт обладнання відбувся. Сторони претензій одна до одної не мають, що й підтверджують підписами:

Підпис Власника..... Підпис майстра.....

thermoalliance-ukraine.com.ua

thermoalliance-ukraine.com.ua

Екземпляр сервісної організації

АКТ ВИКОНАННЯ ГАРАНТІЙНОГО РЕМОНТУ №2

Серійний номер № ☐☐☐☐☐☐☐☐☐☐☐☐☐☐☐

Модель обладнання ☐☐☐☐☐☐☐☐☐☐☐☐☐

Дата продажу ☐☐ ☐☐ ☐☐☐☐

П.І.Б. власника обладнання.....

Адреса встановлення обладнання: обл..... р-н.....

місто..... буд..... кв.....

Телефон власника: дом..... моб.....

Сервісний центр..... Код.....

П.І.Б. майстра СЦ.....

Телефон.....

Дата введення в експлуатацію ☐☐ ☐☐ ☐☐☐☐

Опис несправності.....

.....

.....

.....

.....

.....

Опис ремонту.....

.....

.....

.....

.....

.....

Замінена запасна частина	Серійний номер

Гарантійний ремонт обладнання відбувся. Сторони претензій одна до одної не мають, що й підтверджують підписами:

Підпис Власника..... Підпис майстра.....

thermoalliance-ukraine.com.ua

thermoalliance-ukraine.com.ua

Екземпляр виробника чи імпортера

АКТ ВИКОНАННЯ ГАРАНТІЙНОГО РЕМОНТУ №2

Серійний номер № ☐☐☐☐☐☐☐☐☐☐☐☐☐☐☐☐

Модель обладнання ☐☐☐☐☐☐☐☐☐☐☐☐☐☐

Дата продажу ☐☐ ☐☐ ☐☐☐☐

П.І.Б. власника обладнання.....

Адреса встановлення обладнання: обл..... р-н.....

місто..... буд..... кв.....

Телефон власника: дом..... моб.....

Сервісний центр..... Код.....

П.І.Б. майстра СЦ.....

Телефон.....

Дата введення в експлуатацію ☐☐ ☐☐ ☐☐☐☐

Опис несправності.....

.....

.....

.....

.....

.....

Опис ремонту.....

.....

.....

.....

.....

.....

Замінена запасна частина	Серійний номер

Гарантійний ремонт обладнання відбувся. Сторони претензій одна до одної не мають, що й підтверджують підписами:

Підпис Власника..... Підпис майстра.....

thermoalliance-ukraine.com.ua

thermoalliance-ukraine.com.ua

thermoalliance-ukraine.com.ua

Thermo Alliance

НАША МІСІЯ - ОБ'ЄДНУВАТИ НАВКОЛО ТЕПЛА

ГАРЯЧА ЛІНІЯ
ДЛЯ ПОКУПЦІВ:

0 800 212 008
support@sandiservice.com

SANDI SERVICE:

0 800 210 247
support@sandiservice.com

thermoalliance-ukraine.com.ua