| | | | |
|---|---|---|---|
| | Thermo Alliance | SD00055171 | 49047 |
| | **Колонка газова димохідна 10 л EURO+ JSD20-10NQB BLACK Thermo Alliance** | | |

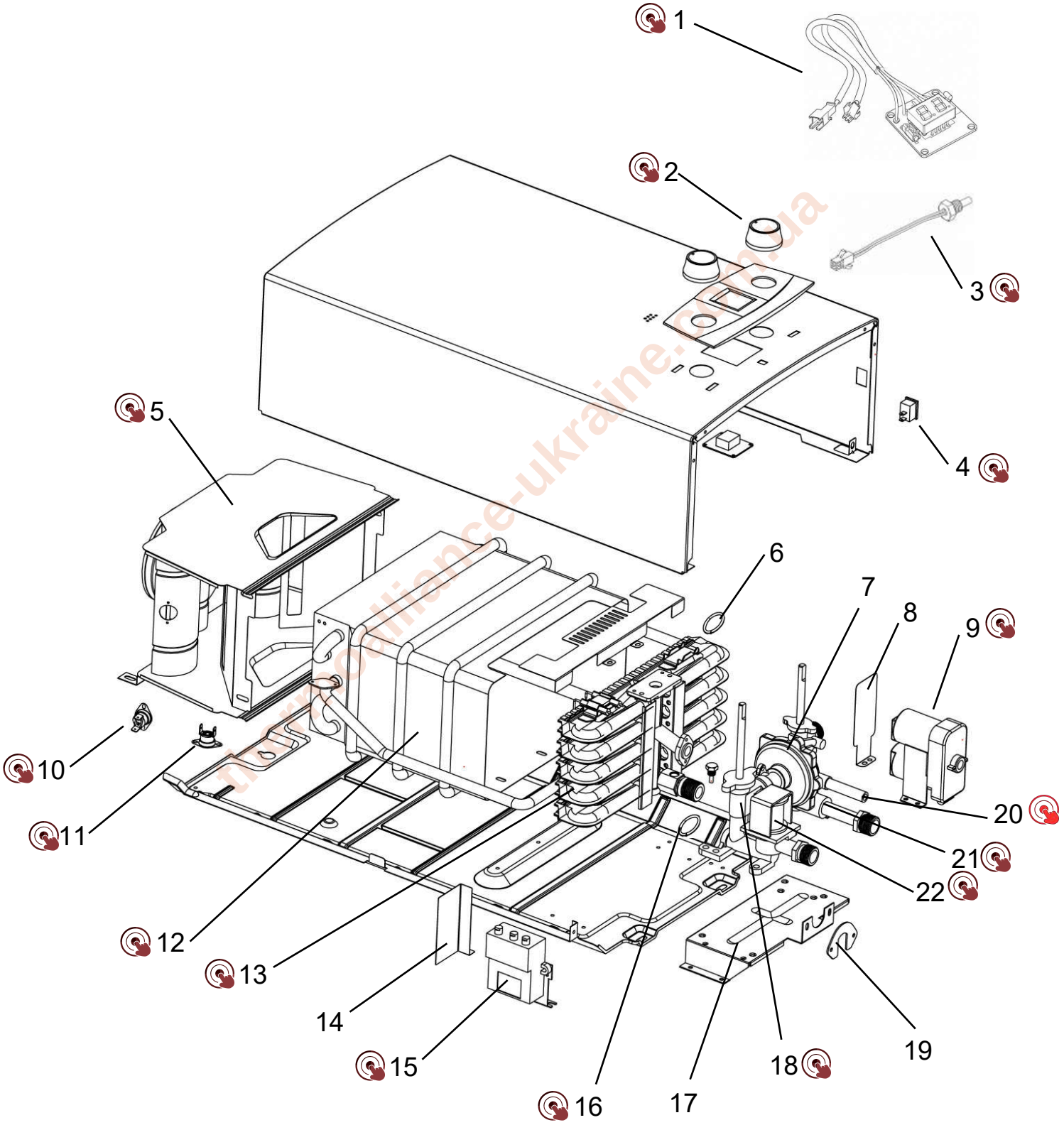


thermoalliance-ukraine.com.ua